ESF9475LOW
ESF9475LOX
ESF4750LOW
ESF4750LOX

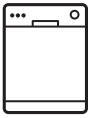

RU	Посудомоечная машина	Инструкция по эксплуатации	2
UK	Посудомийна машина	Інструкція	25

Electrolux

СОДЕРЖАНИЕ

1. СВЕДЕНИЯ ПО ТЕХНИКЕ БЕЗОПАСНОСТИ.....3
2. УКАЗАНИЯ ПО БЕЗОПАСНОСТИ..... 5
3. ОПИСАНИЕ ИЗДЕЛИЯ.....6
4. ПАНЕЛЬ УПРАВЛЕНИЯ..... 7
5. ПРОГРАММЫ 8
6. ЕЖЕДНЕВНОЕ ИСПОЛЬЗОВАНИЕ..... 11
7. ПОЛЕЗНЫЕ СОВЕТЫ.....15
8. УХОД И ОЧИСТКА..... 17
9. ПОИСК И УСТРАНЕНИЕ НЕИСПРАВНОСТЕЙ.....18
10. УСТАНОВКА.....21
11. ТЕХНИЧЕСКИЕ ДАННЫЕ..... 22

МЫ ДУМАЕМ О ВАС

Благодарим Вас за приобретение прибора Electrolux. Вы выбрали изделие, за которым стоят десятилетия профессионального опыта и инноваций. Уникальное и стильное, оно создавалось с заботой о Вас. Поэтому когда бы Вы ни воспользовались им, Вы можете быть уверены: результаты всегда будут превосходными.
Добро пожаловать в Electrolux!
На нашем веб-сайте Вы сможете:

Найти рекомендации по использованию изделий, руководства по эксплуатации, мастер устранения неисправностей, информацию о техническом обслуживании:
www.electrolux.com/webselfservice

Зарегистрировать свое изделие для улучшения обслуживания:
www.registerelectrolux.com

Приобрести дополнительные принадлежности, расходные материалы и фирменные запасные части для своего прибора:
www.electrolux.com/shop

ПОДДЕРЖКА ПОТРЕБИТЕЛЕЙ И СЕРВИСНОЕ ОБСЛУЖИВАНИЕ

Мы рекомендуем использовать оригинальные запчасти.
При обращении в сервис-центр следует иметь под рукой следующую информацию: модель, код изделия (PNC), серийный номер.
Данная информация находится на табличке с техническими данными.

Внимание / Важные сведения по технике безопасности.

Общая информация и рекомендации

Информация по охране окружающей среды

Право на изменения сохраняется.

1. ⚠СВЕДЕНИЯ ПО ТЕХНИКЕ БЕЗОПАСНОСТИ

Перед установкой и эксплуатацией прибора внимательно ознакомьтесь с приложенным руководством. Производитель не несет ответственность за какие-либо травмы или ущерб, возникшие вследствие неправильной установки или эксплуатации. Всегда храните данное руководство под рукой в надежном месте для последующего использования.

1.1 Общие правила техники безопасности

- Прибор предназначен для домашнего бытового и аналогичного применения, например:
  - в сельских жилых домах; в помещениях, служащих кухнями для обслуживающего персонала в магазинах, офисах и на других рабочих местах;
  - для использования клиентами отелей, мотелей мини-гостиниц типа «ночлег и завтрак» и других мест проживания.
- Не изменяйте параметры данного прибора.
- Рабочее давление воды (минимальное и максимальное) должно находиться в пределах 0.4 (0.04) / 10 (1) бар (МПа)
- Не превышайте максимальное количество 10 комплектов посуды.
- В случае повреждения шнура питания во избежание несчастного случая он должен быть заменен изготовителем, авторизованным сервисным центром или специалистом с равнозначной квалификацией.
- Размещайте ножи и столовые приборы с заостренными концами в корзину для столовых приборов либо острыми концами вниз, либо укладывайте их горизонтально.

- Не оставляйте прибор с открытой дверцей без присмотра во избежание падения на открытую дверцу.
- Перед выполнением любых операций по чистке и уходу выключите прибор и извлеките вилку сетевого шнура из розетки.
- Не используйте для чистки прибора водоразбрызгиватели высокого давления или пар.
- Вентиляционные отверстия в днище (если они предусмотрены конструкцией) не должны перекрываться ковровым покрытием.
- При подключении прибора к водопроводу должны использоваться новые поставляемые с ним комплекты шлангов. Использовать старые комплекты шлангов нельзя.

1.2 Безопасность детей и лиц с ограниченными возможностями

- Данный прибор может эксплуатироваться детьми старше 8 лет и выше и лицами с ограниченными физическими способностями только в случае присмотра или получения инструкций, позволяющих им безопасно эксплуатировать прибор и дающих им представление об опасности, сопряженной с его эксплуатацией.
- Не позволяйте детям играть с прибором.
- Храните моющие средства вне досягаемости детей.
- Не подпускайте детей и домашних животных к прибору, когда его дверца открыта.
- Очистка и доступное пользователю техническое обслуживание прибора не должно производиться детьми без присмотра.

2. УКАЗАНИЯ ПО БЕЗОПАСНОСТИ

2.1 Установка

- Удалите всю упаковку и вывинтите транспортировочные болты.
- Не устанавливайте и не подключайте прибор, имеющий повреждения.
- Не устанавливайте и не эксплуатируйте прибор в помещениях с температурой ниже 0°C.
- Следуйте приложенным к прибору инструкциям по его установке.
- Не перемещайте прибор, не отключив его от сети электропитания.

2.2 Подключение к электросети

ВНИМАНИЕ!
Существует риск пожара и поражения электрическим током.

- Прибор должен быть заземлен.
- Убедитесь, что указанные на табличке с техническими данными параметры электропитания соответствуют параметрам электросети. В противном случае обратитесь к электрику.
- Включайте прибор только в установленную надлежащим образом электророзетку с защитным контактом.
- Не используйте тройники и удлинители.
- Позаботьтесь о том, чтобы не повредить вилку и сетевой кабель. В случае необходимости замены сетевого шнура она должна быть выполнена нашим авторизованным сервисным центром.
- Вставляйте вилку сетевого кабеля в розетку только по окончании установки прибора. Убедитесь, что после установки прибора к вилке электропитания имеется свободный доступ.
- Для отключения прибора от электросети не тяните за кабель электропитания. Всегда беритесь за саму вилку.
- Данный прибор соответствует директивам Е.Е.С.
- Только для Великобритании и Ирландии. Прибор оснащен вилкой, рассчитанной на ток 13 А. При замене предохранителя в вилке электропитания следует использовать предохранитель: 13 amp ASTA (BS 1362).

2.3 Подключение к водопроводу

- Не повреждайте шланги для воды.
- Перед подключением к новым или давно не использовавшимся трубам, а также в случае, если производились ремонтные работы или устанавливались новые устройства (счетчики воды и т.д.) дайте воде стечь, пока она не станет прозрачной и чистой.
- В ходе и по окончании первого использования прибора убедитесь в отсутствии видимых утечек воды.
- Если наливной шланг поврежден, немедленно выньте вилку сетевого шнура из розетки. Обратитесь в авторизованный сервисный центр для замены наливного шланга.

2.4 Эксплуатация

- Не садитесь и не вставайте на открытую дверцу.
- Моющие средства для посудомоечных машин представляют опасность. Следуйте правилам по безопасному обращению, приведенным на упаковке моющего средства.
- Не пейте воду и не играйте с водой из прибора.
- Не извлекайте посуду из прибора до завершения программы. На посуде может оставаться моющее средство.
- Если открыть дверцу прибора во время выполнения программы, из него может вырваться горячий пар.

- Не помещайте на прибор, рядом с ним или внутрь него легковоспламеняющиеся вещества или изделия, пропитанные легковоспламеняющимися веществами.

2.5 Утилизация

ВНИМАНИЕ!
Существует опасность травмы или удушья.

- Отключите прибор от электросети.
- Отрежьте и утилизируйте кабель электропитания.
- Удалите защелку дверцы, чтобы предотвратить риск ее запирания при попадании внутрь прибора детей и домашних животных.

3. ОПИСАНИЕ ИЗДЕЛИЯ

3.1 Общий обзор

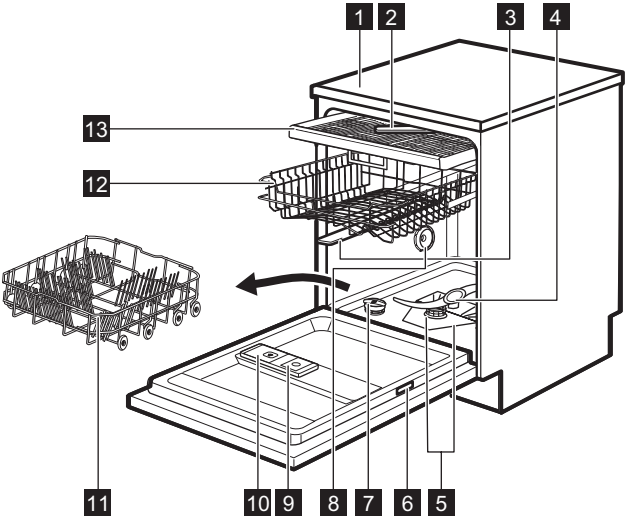

1 Верхняя панель
2 Потолочный разбрызгиватель
3 Верхний разбрызгиватель
4 Нижний разбрызгиватель
5 Фильтры
6 Табличка с техническими данными
7 Емкость для соли
8 Вентиляционное отверстие
9 Дозатор ополаскивателя
10 Дозатор моющего средства
11 Нижняя корзина
12 Верхняя корзина
13 Ящик для столовых приборов

4. ПАНЕЛЬ УПРАВЛЕНИЯ

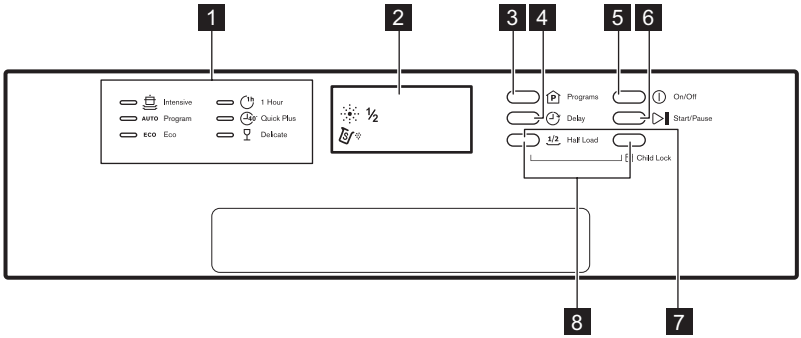

1 Индикаторы программ
2 Дисплей
3 Программы
4 Отсрочка пуска
5 Кнопка «Вкл/Выкл»
6 Пуск/Пауза
7 Половинная загрузка
8 «Защита от детей»

	Ополаскиватель
	Соль
½	Половинная загрузка

4.1 Индикаторы

Индикатор	Описание
	Программа Intensive
AUTO	Программа Auto
ECO (EN 50242)[1)]	Программа ECO
1h	Программа 1 Hour
40'	Программа Quick Plus

Индикатор	Описание
	Программа Delicate

1) Данная программа является тестовым циклом. Информация о сравнительных испытаниях в соответствии со стандартом EN 50242:
- Вместимость: 10 комплектов
- Расположение верхней корзины: верхние колесики на направляющих
- Настройка дозатора ополаскивателя: 6
- PI:0.47w; Po:0.38w

5. ПРОГРАММЫ

5.1 Программы

Программа	Степень загрязненности Тип загрузки	Этапы цикла	Предварительная мойка с моющим средством / основная мойка	Продолжительность (мин)	Энергопотребление (кВт·ч)	Вода (л)	Ополаскиватель
Intensive	Сильные, присохшие загрязнения Сковороды, кастрюли, формы для запекания	• Предварительная мойка 50°C • Мойка, 65°C • Ополаскивание, 65°C • Сушка	3 г / 22 г	135	1.3	17.0	ДА
AUTO Auto	Обычная загрязненность Кастрюли, тарелки, бокалы, сковороды	• Предварительная мойка 45°C • Мойка 45°C – 55°C • Ополаскивание, 62°C • Сушка	5 г / 27,5 г	120 ~ 180	0.77~ 1.12	8.0 ~ 14	ДА

Программа	Степень загрязненности Тип загрузки	Этапы цикла	Предварительная мойка с моющим средством / основная мойка	Продолжительность (мин)	Энергопотребление (кВт·ч)	Вода (л)	Ополаскиватель
ECO ECO EN 50242	Обычная загрязненность Фаянс, столовые приборы	• Предварительная мойка • Мойка, 50°C • Ополаскивание, 65°C • Сушка	3 г / 22 г	190	0.85	9.0	ДА
Delicate	Легкие загрязнения Посуда и стекло	• Предварительная мойка • Мойка, 40°C • Ополаскивание, 60°C • Сушка	25 г	110	0.7	14.0	ДА
1 Hour	Легкие загрязнения Кофейные чашки, бокалы	• Предварительная мойка 50°C • Мойка, 60°C • Ополаскивание, 55°C • Сушка	3 г / 22 г	60	0.85	9.5	ДА

Программа	Степень загрязненности Тип загрузки	Этапы цикла	Предварительная мойка с моющим средством / основная мойка	Продолжительность (мин)	Энергопотребление (кВт·ч)	Вода (л)	Ополаскиватель
40' Quick Plus	Легкие загрязнения Все	• Мойка, 40°C • Ополаскивание, 45°C	20 г	40	0.45	10.0	

5.2 Настройка и запуск программы

Запуск программы

1. Наполните емкость для моющего средства.
2. Откройте вентиль подачи воды.
3. Подключите прибор к сети электропитания.
4. Закройте дверцу.
5. Нажмите на кнопку «Вкл/Выкл».

Прибор включится.

6. Выберите требуемую программу, нажав на кнопку «Программы».

Загорится соответствующий индикатор программы.

7. Для запуска процедуры мойки нажмите на кнопку «Пуск/Пауза».

Запуск программы с использованием отсрочки пуска

1. Наполните емкость для моющего средства.
2. Откройте вентиль подачи воды.
3. Подключите прибор к сети электропитания.
4. Закройте дверцу.
5. Нажмите на кнопку «Вкл/Выкл».

Прибор включится.

6. Выберите требуемую программу, нажав на кнопку «Программы».

Загорится соответствующий индикатор программы.

7. Нажмите на кнопку отсрочки пуска, чтобы отсрочить пуск программы на время до 24 часов.

Загорится индикатор предварительной мойки.

8. Для запуска процедуры мойки нажмите на кнопку «Пуск/Пауза».

По окончании обратного отсчета произойдет автоматический запуск программы.

Отмена отсрочки пуска

1. Для отмены отсрочки пуска нажмите на кнопку «Пуск/Пауза».
2. Нажмите на кнопку «Отсрочка пуска»; на индикаторе предварительной мойки отобразится «00».
   Подтвердите нажатием на кнопку «Пуск/Пауза». Функция отключена.

Прерывание программы

1. Нажмите на кнопку «Пуск/Пауза».

Прибор перейдет в режим ожидания. Добавьте посуду и закройте дверцу.

2. Снова нажмите на кнопку «Пуск/Пауза».

Прибор автоматически возобновит работу.

Отмена программы

1. Для отмены программы нажмите на кнопку «Пуск/Пауза».
2. Нажмите на кнопку «Программа» и удерживайте ее нажатой в течение 3 секунд.

Убедитесь в наличии моющего средства в дозаторе моющего средства перед запуском новой программы.

Окончание программы

При окончании программы приблизительно 8 секунд звучит прерывистый звуковой сигнал.

1. Выключите прибор нажатием на кнопку «Вкл/Выкл».
2. Закройте водопроводный вентиль.

- Прежде чем доставать посуду из прибора, дайте ей остыть. Горячую посуду легко повредить.
- На боковых стенках и на дверце прибора может быть вода. Нержавеющая сталь охлаждается быстрее, чем посуда.

Программа «Половинная загрузка»

Закройте дверцу и нажмите на кнопку половинной загрузки, чтобы включить данную программу. Для закрепления программы одновременно нажмите и удерживайте кнопки «Половинная загрузка» и «Защита от детей».

Для отмены программы снова нажмите на кнопку «Половинная нагрузка».

Не загружайте больше шести комплектов посуды. Данная программа совместима с режимами Intensive, ECO, 1 Hour и Delicate.

6. ЕЖЕДНЕВНОЕ ИСПОЛЬЗОВАНИЕ

6.1 Эксплуатация прибора

1. Наполните емкость для соли специальной солью для посудомоечных машин.
2. Наполните ополаскивателем дозатор ополаскивателя.
3. Загрузите корзину.
4. Откройте вентиль подачи воды.
5. Выберите подходящую программу мойки в соответствии с типом загрузки и степенью ее загрязненности.
6. Добавьте моющее средство.
7. Запустите программу.

6.2 Использование соли для посудомоечных машин

Жесткая вода имеет высокое содержание минералов, которые могут привести к повреждению прибора и неудовлетворительным результатам мойки. Смягчитель для воды нейтрализует действие этих минералов.

Для того, чтобы узнать уровень жесткости воды в своем регионе, обратитесь в местную службу водоснабжения.

ОСТОРОЖНО!
Используйте только соль, специально предназначенную для посудомоечных машин. Другие виды соли могут привести к повреждению прибора.

Заполнение емкости для соли

1. Поверните крышку емкости для соли против часовой стрелки и снимите ее.
2. Налейте в емкость для соли 1 л воды (только перед первым использованием).
3. Чтобы засыпать в емкость посудомоечную соль, воспользуйтесь воронкой.

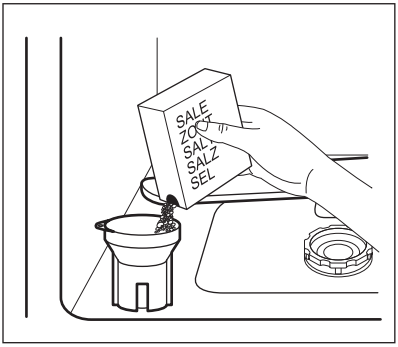

4. Уберите соль вокруг отверстия емкости для соли.
5. Чтобы закрыть емкость для соли, поверните крышку емкости для соли по часовой стрелке.

При заполнении емкости для соли из нее может вылиться вода с солью, что создает опасность коррозии. Для ее предотвращения сразу после наполнения емкости для соли запустите какую-либо программу.

Пополняйте емкость для соли, когда на дисплее загорается индикатор соли.

Смягчитель для воды

Смягчитель для воды удаляет из подаваемой в прибор воды минеральные вещества, которые в противном случае могли бы оказать вредное влияние на результаты мойки и на сам прибор.

Чем больше в воде содержится таких минеральных веществ, тем выше жесткость воды. Жесткость воды измеряется в соответствующих единицах.

Смягчитель для воды необходимо настроить в соответствии с уровнем жесткости воды, используемой в Вашем регионе. Информацию о жесткости воды в Вашем районе можно получить в местной службе водоснабжения. Для получения хороших результатов мойки важно правильно выбрать уровень настройки смягчителя для воды.

Изменение настройки смягчителя для воды:

1. Включите прибор, когда дверца закрыта.
2. Подождите 60 секунд.
3. Нажмите и удерживайте кнопку «Пуск/Пауза» не менее 5 секунд. Высветится текущая настройка смягчителя для воды.
4. Нажимая на кнопку «Пуск/Программа», задайте требуемый уровень смягчителя для воды.
5. Нажмите на кнопку «Вкл/Выкл» и не меняйте настройку в течение 5 секунд для подтверждения выбора.

Жесткость воды

Жесткость воды				Уровень смягчителя для воды	Расход соли (г/цикл)
Градусы (жесткость воды) по немецкому стандарту (°dH)	Градусы по французскому стандарту (°fH)	Градусы по английскому стандарту (°Clark)	Международные единицы (ммоль/л)		
0 - 5	0 - 9	0 - 6	0.0 - 0.94	H1	0
6 - 11	10 - 20	7 - 14	1.0 - 2.0	H2	9
12 - 17	21 - 30	15 - 21	2.1 - 3.0	H3	12
18 - 22	31 - 40	22 - 28	3.1 - 4.0	H4 1)	20
23 - 34	41 - 60	29 - 42	4.1 - 6.0	H5	30
35 - 55	61 - 98	43 - 69	6.1 - 9.8	H6	60

1) Заводская установка.

При использовании стандартного моющего средства задайте надлежащий уровень жесткости: в этом случае индикатор наличия соли не будет отключен.

6.3 Использование моющих средств

ОСТОРОЖНО!
Используйте только те моющие средства, которые специально предназначены для посудомоечных машин.

В целях сохранения окружающей среды не используйте моющие средства в количествах, превышающих рекомендуемые производителем.

Добавляйте моющее средство перед каждым циклом мойки.

Заполнение дозатора моющего средства

1. Нажмите на кнопку открывания, чтобы открыть крышку дозатора моющего средства.

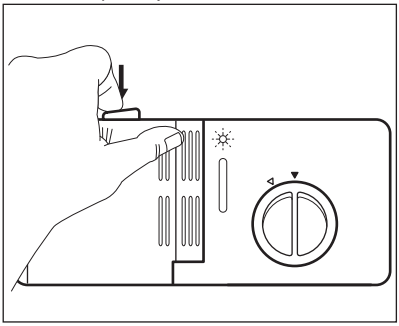

2. Заполните отделение (**C**) дозатора моющим средством (прибл. 15 г). Отделение разделено на две ячейки, (**D**) и (**E**), каждая из которых вмещает разное количество моющего средства (15 г и 25 г). Таблетированное моющее средство кладите в ячейку (**E**) отделения.

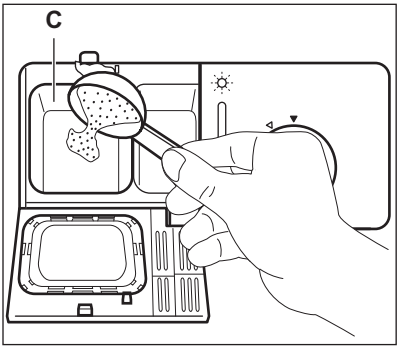

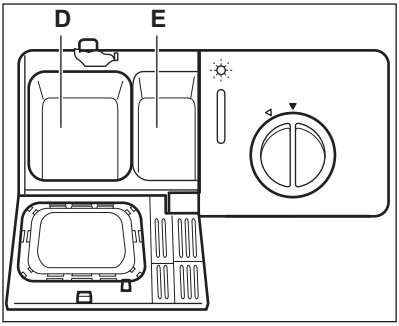

3. Закройте дозатор моющего средства. Нажмите на крышку так, чтобы кнопка блокировки защелкнулась.
4. При использовании программы, включающей стадию предварительной мойки, поместите немного моющего средства (прибл. 3 г) на крышку дозатора моющего средства.

Таблетированные моющие средства не успевают полностью раствориться при использовании коротких программ, и после завершения программы на посуде могут остаться остатки моющего средства.
Мы рекомендуем использовать таблетированные моющие средства с длинными программами.

6.4 Возобновление раздельного использования моющего средства, соли и ополаскивателя

1. Наполните емкость для соли и дозатор ополаскивателя.
2. Запустите программу, не загружая посуду.
3. После завершения программы установите селектор дозатора ополаскивателя в нужное положение.

6.5 Использование ополаскивателя

ОСТОРОЖНО!
Используйте только ополаскиватель, специально предназначенный для посудомоечных машин.

Дозатор ополаскивателя способствует высушиванию посуды без образования потеков и пятен.
Ополаскиватель автоматически добавляется на этапе последнего ополаскивания горячей водой.

Заполнение дозатора ополаскивателя

1. Поверните крышку (**A**) против часовой стрелки и извлеките ее.

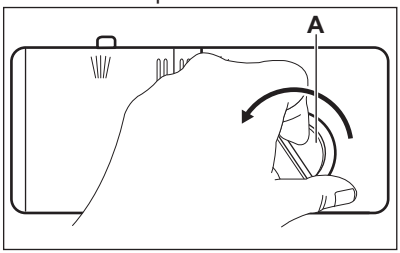

2. Наполните ополаскивателем дозатор ополаскивателя (**B**). Максимальный уровень

ополаскивателя обозначен отметкой «MAX».

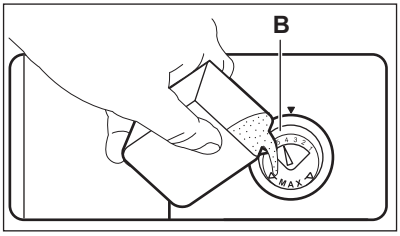

3. Во избежание избыточного пенообразования при выполнении программы удалите пролившийся ополаскиватель тканью, хорошо впитывающей жидкость.
4. Поставьте крышку на место и заверните ее по часовой стрелке до щелчка. Убедитесь, что риски на крышке и на дозаторе совмещены.

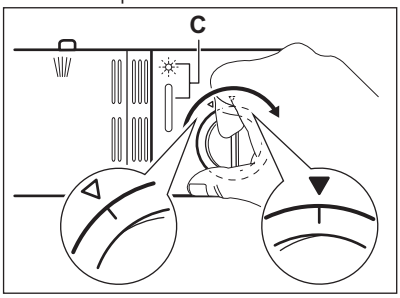

Если загорелся индикатор ополаскивателя (**C**), залейте в дозатор ополаскиватель.

Отрегулируйте дозировку ополаскивателя

Заводская настройка: положение 4.

Для установки дозировки ополаскивателя предусмотрено 6 положения: от 1 (минимальная дозировка) до 6 (максимальная дозировка).

Для увеличения или снижения дозировки поверните селектор ополаскивателя (**A**) в соответствующее положение.

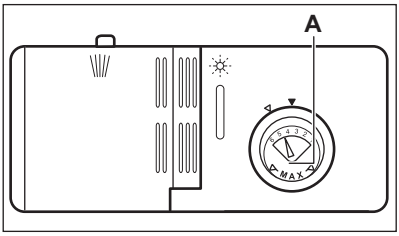

7. ПОЛЕЗНЫЕ СОВЕТЫ

7.1 Загрузка корзины

ОСТОРОЖНО!
Прежде чем запускать программу, убедитесь, что разбрызгиватель может свободно вращаться.

Нижняя корзина

Крупные предметы и посуду, которые труднее всего мыть, загружайте в нижнюю корзину.

Разместите сервировочные блюда и крышки вдоль краев корзины нижней корзины.

Для укладки кухонной посуды и больших блюд загните выступы нижней корзины.

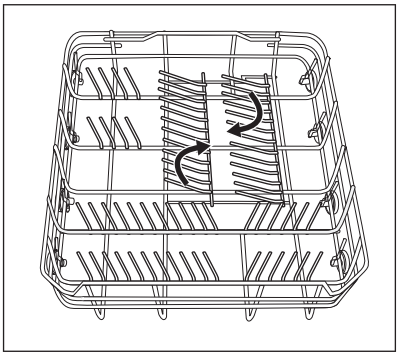

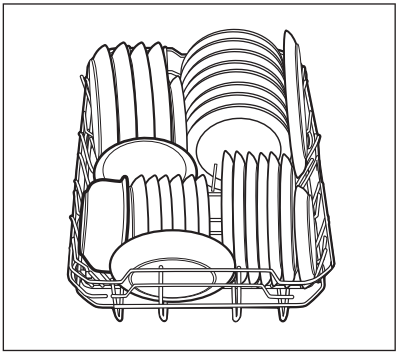

Верхняя корзина

Деликатную и тонкую посуду, например, бокалы, кофейные и чайные чашки, блюдца, тарелки, небольшие миски и мелкие сковороды загружайте в верхнюю корзину.

Высоту верхней полки можно отрегулировать, устанавливая колесики на направляющих на разной высоте.

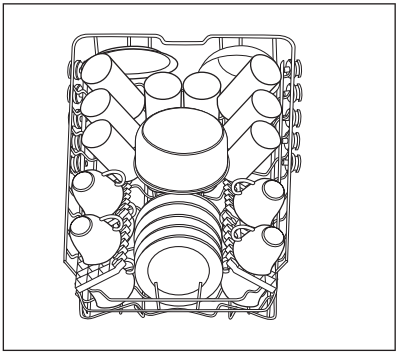

Корзина для столовых приборов

Размещайте столовые приборы в корзине для столовых приборов. Чтобы исключить слипание столовых приборов, размещайте ложки вперемежку с другими приборами.

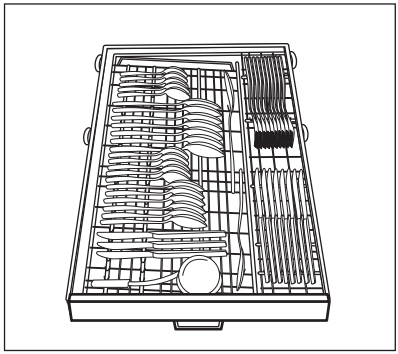

7.2 Указания и рекомендации

- Не помещайте в прибор предметы, которые могут впитывать воду (губки, бытовые ткани).
- Удалите остатки пищи с посуды.
- Размягчите пригоревшие остатки пищи на посуде.
- Загружайте полые предметы (чашки, стаканы и сковороды) отверстием вниз.
- Убедитесь, что вода не скапливается в емкостях или в мисках.
- Убедитесь, что столовые приборы и тарелки не слиплись.
- Убедитесь, что стаканы не касаются друг друга.
- Загружайте мелкие предметы в корзину для столовых приборов.
- Чтобы исключить слипание ложек, размещайте их вперемежку с другими приборами.
- При загрузке предметов в корзину убедитесь, что все поверхности могут омываться водой.
- Убедитесь, что легкие предметы не будут перемещаться.
- На пластмассовых предметах и сковородах с антипригарным покрытием могут собираться капли воды.
- Ножи с длинными лезвиями представляют собой потенциальную опасность; их следует размещать вертикально.

8. УХОД И ОЧИСТКА

8.1 Техническое обслуживание

ВНИМАНИЕ!
Перед выполнением операций по чистке и уходу выключите прибор и извлеките вилку сетевого шнура из розетки.

ОСТОРОЖНО!
Не пользуйтесь прибором без фильтров.
Убедитесь, что фильтры установлены надлежащим образом. Неверная установка фильтров приведет к неудовлетворительным результатам мойки и повреждению прибора.

Грязные фильтры засоренность разбрызгивателя приводит к ухудшению качества мойки. Регулярно проверяйте состояние фильтров и, при необходимости, производите их очистку.

8.2 Снятие и очистка фильтров

Фильтр состоит из трех частей.
A. Фильтр грубой очистки
B. Основной фильтр
C. Фильтр тонкой очистки

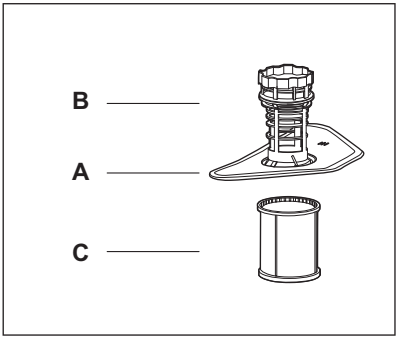

1. Для того, чтобы извлечь фильтр грубой очистки (**A**), поверните основной фильтр (**B**) против часовой стрелки и потяните вверх для извлечения сборки фильтров.
2. Вытяните основной фильтр (**B**).
3. Как следует промойте фильтры под водой с щеткой.
4. Установите сборку фильтров в трубу с фильтром тонкой очистки (**C**).
5. Поверните основной фильтр (**B**) по часовой стрелке до щелчка.

8.3 Чистка разбрызгивателя

Не снимайте разбрызгиватель. Если отверстия разбрызгивателя засорены, удалите частицы грязи с помощью предмета с тонким кончиком (зубочисткой).

8.4 Очистка внешних поверхностей

Протрите мягкой влажной тряпкой наружные поверхности прибора и панель управления.

Используйте только нейтральные моющие средства.

Не используйте абразивные средства, царапающие губки и растворители (например, ацетон).

8.5 Защита от замерзания

Прибор следует оберегать от замерзания, например, в зимнее время. После каждого цикла:

1. Отключите прибор от сети электропитания.
2. Отключите подачу воды и отсоедините наливной шланг от водопроводного крана.
3. Слейте воду из наливного шланга и водопроводного крана.
4. Подсоедините наливной шланг к водопроводному крану.
5. Извлеките фильтр, установленный внизу внутренней камеры, и удалите воду из отстойника губкой.

9. ПОИСК И УСТРАНЕНИЕ НЕИСПРАВНОСТЕЙ

ВНИМАНИЕ!
См. Главы, содержащие Сведения по технике безопасности.

9.1 Что делать, если...

Если прибор не запускается или останавливается во время работы, перед обращением в авторизованный сервисный центр убедитесь, что разрешить проблему самостоятельно при помощи информации, приведенной в Таблице, не удается.

В случае ряда неисправностей прерывистое мигание индикаторов программ обозначает характер неисправности.

Неисправность и код неисправности	Возможное решение
В прибор не поступает вода. • Индикатор программы «Ополаскивание и ожидание» быстро мигает. • Звучит прерывистый звуковой сигнал приблизительно в течение 30 секунд.	• Убедитесь, что водопроводный кран открыт. • Убедитесь, что давление в водопроводной сети не понижено. Для получения сведений об этом обратитесь в местную службу водоснабжения. • Убедитесь, что водопроводный кран не засорен.
Сработала система защиты от перелива. • Индикатор программы «Бережная мойка» быстро мигает. • Звучит прерывистый звуковой сигнал приблизительно в течение 30 секунд.	• Закройте водопроводный вентиль и обратитесь в авторизованный сервисный центр.
Прибор не включается.	• Убедитесь, что вилка сетевого шнура вставлена в розетку электропитания. • Убедитесь, что предохранитель на электрощите не поврежден.
Программа не запускается.	• Убедитесь, что дверца прибора закрыта. • Нажмите на кнопку пуска. • Если задана функция «Отсрочка пуска», отмените ее или дождитесь окончания обратного отсчета.

Неисправность и код неисправности	Возможное решение
Прибор не сливает воду.	• Убедитесь, что сливной шланг подсоединен надлежащим образом. • Убедитесь, что фильтры в приборе не требуют очистки. • Убедитесь, что сливная труба раковины обеспечивает нормальный слив.

Проверив прибор, снова выберите и запустите программу. Если неисправность появится снова, обратитесь в авторизованный сервисный центр.

Если коды неисправности не описаны в таблице, обратитесь в авторизованный сервисный центр.

Данные для сервисных центров находятся на табличке с техническими данными. Запишите эти данные:

- Модель .....
- Серийный номер (SN) .....

9.2 Результаты мойки и сушки неудовлетворительны

Неисправность	Возможная причина	Возможное решение
Посуда остается грязной.	Выбранная программа не соответствовала типу посуды и степени ее загрязненности.	Убедитесь, что программа соответствует типу посуды и степени ее загрязненности.
	Корзина загружена неправильно – вода не омывает все ее поверхности.	Как следует загрузите корзину.
	Разбрызгиватель не может свободно вращаться из-за неправильного расположения загрузки.	Прежде чем запускать программу, убедитесь, что разбрызгиватель может свободно вращаться.
	Засорены фильтры.	Убедитесь, что фильтры не требуют очистки.
	Фильтры неверно собраны и установлены.	Удостоверьтесь, что фильтры собраны и установлены правильно.
	Недостаточно моющего средства, или его нет совсем.	Убедитесь, что используется необходимое количество моющего средства.

Неисправность	Возможная причина	Возможное решение
На посуде имеется частицы известкового налета.	Емкость для соли пуста.	Наполните емкость для соли специальной солью для посудомоечных машин.
	Неплотно завинчена крышка емкости для соли.	Удостоверьтесь, что емкость для соли закрыта надлежащим образом.
На стеклянной посуде и тарелках имеются белесые потеки или пятна.	Слишком высокий уровень смягчителя для воды.	Установите уровень смягчителя для воды на более низкое значение.
Синеватый налет на стеклянной посуде и тарелках.	Слишком большое количество ополаскивателя.	Уменьшите уровень дозатора ополаскивателя.
	Причиной может быть качество моющего средства.	Используйте моющее средство другой марки.
Посуда мокрая и тусклая.	Была выбрана программа, не включающая в себя этап сушки.	Выберите программу, включающую этап сушки.
	Дозатор ополаскивателя пуст.	Наполните ополаскивателем дозатор ополаскивателя.

9.3 Код ошибки

Код	Значение	Возможная причина
E1	Наполнение водой требует слишком долгого времени.	Закрыт кран, имеются препятствия забору воды или давление воды слишком низкое.
E4	Переполнение.	Слишком высокое давление на входе или имеется течь в одном из компонентов посудомоечной машины.

10. УСТАНОВКА

10.1 Сборка

Задняя сторона прибора должна располагаться у стены сзади прибора. Сбоку от левой и правой стенок прибора должны находиться соседние предметы мебели или стены.

1. Разместите прибор в требуемом месте.
2. Отрегулируйте высоту посудомоечной машины при помощи регулировочных ножек.
3. Выровняйте прибор.

10.2 Подключение к электросети

ВНИМАНИЕ!
При подключении прибора к электросети не пользуйтесь удлинителями или переходниками.

ВНИМАНИЕ!
Не обрезайте и не удаляйте кабель заземления.

ВНИМАНИЕ!
Произведите подключение к электросети при помощи кабеля питания.

Номинальное напряжение указано на табличке с техническими данными.

10.3 Подключение к сливу

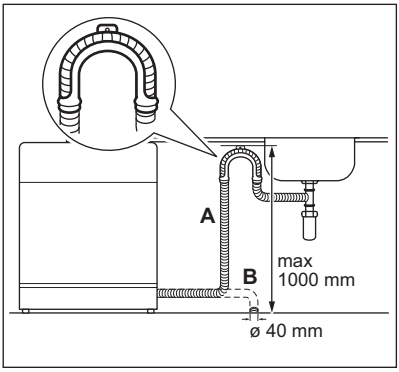

Выберите один из двух возможных вариантов установки – **A** или **B**.

- Подсоедините сливной шланг к сливной трубе с диаметром не менее 40 мм.
- Прикрепите сливной шланг непосредственно к раковине. Воспользуйтесь специальным пластиковым держателем.

Во избежание неполадок на этапе слива сливной шланг должен быть поднят не выше, чем на 1000 мм от уровня днища прибора.

Чтобы не допустить попадания сточной воды в прибор, во время слива воды из прибора вынимайте пробку сливного отверстия раковины.

При использовании удлинителя сливного шланга его длина не должна превышать 2 м, а внутренний диаметр должен быть не меньше диаметра используемого шланга.

При подсоединении сливного шланга к сливной трубе под раковиной снимите пластиковую мембрану (**A**). Если не удалить мембрану, остатки пищи могут вызвать засорение в месте соединения трубы с наливным шлангом.

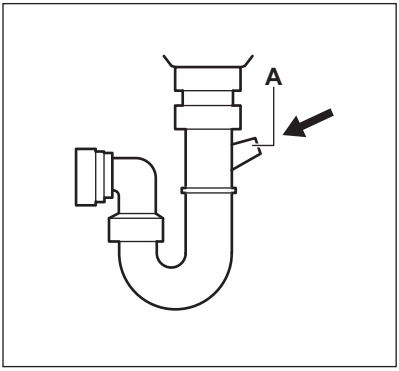

- Прибор выровнен и надежно закреплен.
- Кран подачи воды открыт.
- Оба соединения наливного шланга полностью затянуты и не текут.
- Все провода надежно подключены.
- Электропитание включено.
- Наливной и сливной шланги закреплены.
- Из посудомоечной машины вынуты все упаковочные материалы и документация.

10.4 Окончательная проверка

Перед включением посудомоечной машины необходимо удостовериться в следующем:

11. ТЕХНИЧЕСКИЕ ДАННЫЕ

11.1 Таблица технических данных

Высота	845 мм
Ширина	448 мм
Глубина	600 мм
Глубина с полностью открытой дверцей	1175 мм
Полная потребляемая мощность	см. табличку с техническими данными
Давление воды	0,04 – 1,0 МПа
Электропитание	см. табличку с техническими данными
Вместимость	10 стандартных комплектов посуды
Тип / Название модели	WQP8-7202
Класс энергопотребления 1)	A
Годичное энергопотребление 2)	237 кВт·ч
Энергопотребление при стандартном цикле мойки	0,85 кВт·ч
Потребляемая мощность в выключенном состоянии	0,38 Вт

Потребляемая мощность при оставлении во включенном состоянии	0,47 Вт
Годичное потребление воды 3)	2520 л
Класс энергопотребления сушки4)	A
Стандартный цикл мойки 5)	ЭКОНОМ 50°C
Продолжительность программы при стандартном цикле мойки	190 мин
Уровень шума	46 дБ(A), 1 пВт
Метод установки	Отдельно стоящий прибор
Возможность встраивания	Да
Потребляемая мощность	1930 Вт
Номинальное напряжение / частота	230 В~/ 50 Гц
Давление воды (давление в водопроводе)	0,4 бар – 10,0 бар = 0,04 МПа – 1,0 МПа

1) от A+++ (макс. энергоффективность) до D (мин. энергоффективность)

2) Годичное энергопотребление в 237 кВт·ч в год из расчета 280 стандартных циклов мойки с использованием холодной воды и потреблении, рассчитанном для энергосберегающих режимов. Фактическое потребление электроэнергии будет зависеть от характера эксплуатации.

3) Потребление воды составляет 2520 литров в год из расчета 280 стандартных циклов мойки. Фактическое потребление воды будет зависеть от характера эксплуатации.

4) от A (макс. энергоффективность) до G (мин. энергоффективность)

5) Программа подходит для мойки столовой посуды обычной загрязненности и является наиболее эффективной программой в части потребления как электроэнергии, так и воды для этого типа столовой посуды.

12. ОХРАНА ОКРУЖАЮЩЕЙ СРЕДЫ

Материалы с символом ♲ следует сдавать на переработку. Положите упаковку в соответствующие контейнеры для сбора вторичного сырья. Принимая участие в переработке старого электробытового оборудования, Вы помогаете защитить окружающую среду и здоровье человека. Не выбрасывайте вместе с бытовыми отходами бытовую технику, помеченную символом 🗑. Доставьте изделие на местное предприятие по переработке вторичного сырья или обратитесь в свое муниципальное управление.

Дата производства данного изделия указана в серийном номере (serial number), где первая цифра номера соответствует последней цифре года производства, вторая и третья цифры – порядковому номеру недели. Например, серийный номер 43012345 означает, что изделие произведено на тридцатой неделе 2014 года.

Класс энергопотребления: A

Мидеа Дишвошер Мэньюфэкчуринг Кампани Лтд.

20, Гангкиан Роуд, Беджиао, Шунде, Фошан, GD

Китай

ЗМІСТ

1. ІНФОРМАЦІЯ З ТЕХНІКИ БЕЗПЕКИ....26
2. ІНСТРУКЦІЇ З ТЕХНІКИ БЕЗПЕКИ....27
3. ОПИС ВИРОБУ.... 29
4. ПАНЕЛЬ КЕРУВАННЯ.... 29
5. ПРОГРАМИ 31
6. ЩОДЕННЕ КОРИСТУВАННЯ....34
7. ПОРАДИ І РЕКОМЕНДАЦІЇ.... 38
8. ДОГЛЯД ТА ЧИСТКА.... 39
9. УСУНЕННЯ ПРОБЛЕМ....40
10. ВСТАНОВЛЕННЯ....43
11. ТЕХНІЧНА ІНФОРМАЦІЯ....44

МИ ДУМАЄМО ПРО ВАС

Дякуємо за придбання приладу Electrolux. Вибраний вами виріб є результатом поєднання багаторічного досвіду та новітніх технологій. Оригінальний і стильний — сконструйований із думкою про вас. Користуючись ним, ви завжди отримуватимете найкращий результат. Ласкаво просимо у світ Electrolux.

Звертайтеся на наш веб-сайт:

Поради з використання, брошури, інструкції з усунення несправностей, сервісна інформація:
www.electrolux.com/webselfservice

Зареєструйте виріб, щоб отримати покращене обслуговування:
www.registerelectrolux.com

Придбання приладдя, витратних матеріалів та оригінальних запчастин для вашого приладу:
www.electrolux.com/shop

РОБОТА З КЛІЄНТАМИ ТА СЕРВІСНЕ ОБСЛУГОВУВАННЯ

Рекомендується використовувати оригінальні запчастини.
При звертанні до сервісного центру необхідно мати наступну інформацію: модель, номер виробу, серійний номер.
Її можна знайти на табличці з технічними даними.

Увага! Важлива інформація з техніки безпеки

Загальна інформація й рекомендації

Інформація щодо захисту навколишнього середовища

Може змінитися без оповіщення.

1. ⚠ ІНФОРМАЦІЯ З ТЕХНІКИ БЕЗПЕКИ

Перед установкою та експлуатацією приладу слід уважно прочитати інструкцію користувача. Виробник не несе відповідальності за травми або збитки через неправильне встановлення або використання. Інструкції з експлуатації приладом слід зберігати в безпечному і доступному місці з метою користування в майбутньому.

1.1 Загальні правила безпеки

- Цей прилад призначено для використання в побутових і аналогічних сферах:
  - у фермерських будинках; на кухнях магазинів, офісів та інших робочих установ;
  - клієнтами готелів, мотелів та інших житлових приміщень.
- Не змінюйте технічні характеристики приладу.
- Робочий тиск води (мінімальний і максимальний) має бути в діапазоні 0.4 (0.04) / 10 (1) бар (МПа)
- Дотримуйтеся максимального значення кількості комплектів посуду 10 .
- У разі пошкодження електричного кабелю виробник або його авторизований сервісний центр чи інша кваліфікована особа має замінити його. Робити це самостійно небезпечно.
- Ножі та інші гострі прибори потрібно класти до кошика для столових приборів гострим кінцем донизу або горизонтально.
- Щоб не перечепитися через дверцята приладу, не залишайте їх відкритими без нагляду.
- Перш ніж виконувати технічне обслуговування, вимкніть прилад і вийміть вилку з розетки.
- Не використовуйте воду з пульверизатора з високим тиском або пару для чищення приладу.
- Килим не повинен закривати вентиляційні отвори в основі приладу (за наявності).

- Прилад слід під’єднати до водопроводу за допомогою набору нових шлангів, що постачається. Повторно використовувати набір старих шлангів не можна.

1.2 Безпека дітей і вразливих осіб

- Цей прилад може використовуватися дітьми віком від 8 років, а також особами з обмеженими можливостями за умови, що під час використання за ними здійснюватиметься нагляд та/або їм було надано інструкції з безпечної експлуатації приладу і вони розуміють потенційні ризики.
- Не дозволяйте дітям гратися з приладом.
- Миючі засоби слід тримати в недоступному для дітей місці.
- Не допускайте дітей та домашніх тварин до відчинених дверцят приладу.
- Дітям забороняється виконувати очищення чи роботи з обслуговування приладу (які можуть виконуватися користувачем) без нагляду.

2. ІНСТРУКЦІЇ З ТЕХНІКИ БЕЗПЕКИ

2.1 Установка

- Видаліть усі транспортувальні болти та пакувальні матеріали.
- Не встановлюйте і не використовуйте пошкоджений прилад.
- Не встановлюйте та не користуйтеся приладом у приміщеннях, де температура опускається нижче 0 °C.
- Дотримуйтеся інструкцій зі встановлення, що постачаються разом із приладом.
- Перш ніж переміщувати прилад, від’єднайте його від електромережі.

2.2 Підключення до електромережі

ПОПЕРЕДЖЕННЯ!
Існує ризик займання або ураження електричним струмом.

- Прилад повинен бути заземленим.
- Переконайтеся, що електричні параметри на табличці з технічними даними відповідають параметрам електромережі. У разі невідповідності слід звернутися до електрика.
- Завжди використовуйте правильно встановлену протиударну розетку.
- Не використовуйте розгалужувачі, перехідники й подовжувачі.
- Будьте обережні, аби не пошкодити штепсельну вилку та кабель. Якщо кабель живлення потребує заміни,

зверніться до нашого сервісного центру.
- Вставляйте штепсельну вилку в розетку електроживлення лише після закінчення установки. Переконайтеся, що після установки є вільний доступ до розетки електроживлення.
- Не тягніть за кабель живлення, щоб вимкнути прилад із мережі. Завжди вимикайте, витягаючи штепсельну вилку.
- Цей прилад відповідає директивам ЄЕС.
- Лише для Великобританії та Ірландії. Прилад має електричну вилку 13 A. Якщо необхідно замінити запобіжник в електричній вилці, використовуйте запобіжник: 13 amp ASTA (BS 1362).

2.3 Підключення до водопроводу

- Не допускайте пошкодження шлангів.
- Перед тим, як пі'єднати прилад до нових труб або труб, що не використовувалися тривалий час, чи якщо проводилися ремонтні роботи або встановлювалися нові пристрої (лічильники води тощо), спустіть воду, доки вона не буде чистою й прозорою.
- Під час першого використання приладу й після першого використання переконайтеся у відсутності видимих витоків води.
- У разі пошкодження наливного шланга негайно вийміть штепсельну вилку з розетки. Для заміни наливного шланга звертайтеся до авторизованого сервісного центру.

2.4 Користування

- Не сідайте й не ставайте на відкриті дверцята.
- Миючі засоби для посудомийної машини є небезпечними. Дотримуйтеся інструкцій з безпеки, що зазначені на упаковці миючого засобу.
- Не пийте воду із приладу, а також не грайтеся цією водою.
- Не виймайте посуд із приладу до завершення програми. На посуді може залишатися миючий засіб.
- Із приладу може вийти гаряча пара, якщо відчинити дверцята під час виконання програми.
- Не кладіть усередину пристрою, поряд із ним або на нього легкозаймисті речовини чи предмети, змочені в легкозаймистих речовинах.

2.5 Утилізація

ПОПЕРЕДЖЕННЯ!
Існує небезпека задушення.

- Відключіть прилад від електромережі.
- Відріжте кабель живлення і викиньте його.
- Зніміть замок із дверцят, щоб уникнути запирання дітей і домашніх тварин у приладі.

Цей продукт по змісту небезпечних речовин відповідає вимогам Технічного регламенту обмеження використання деяких небезпечних речовин в електричному та електронному обладнанні (постанова Кабінета Міністрів України №1057 від 3 грудня 2008р.)

3. ОПИС ВИРОБУ

3.1 Загальний огляд

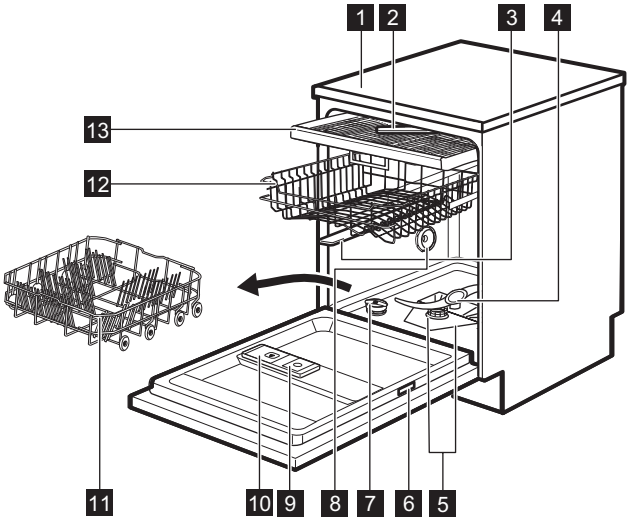

1 Верхня кришка
2 Верхній розпилювач
3 Середній розпилювач
4 Нижній розпилювач
5 Фільтри
6 Табличка з технічними даними
7 Контейнер для солі
8 Вентиляційний отвір
9 Дозатор ополіскувача
10 Дозатор мийного засобу
11 Нижній кошик
12 Верхній кошик
13 Ящик для столових приборів

4. ПАНЕЛЬ КЕРУВАННЯ

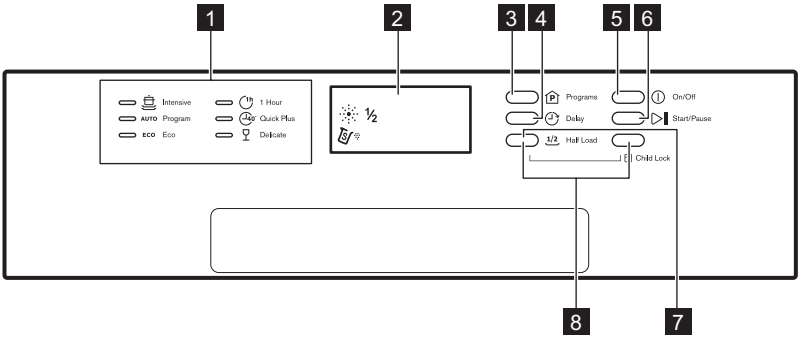

1 Індикатори програм
2 Дисплей

3 Програми
4 Відкладений запуск
5 Кнопка ввімк./вимк.
6 Пуск/Пауза
7 Половинне завантаження
8 Захист від дітей

	Ополіскувач
	Сіль
½	Половинне завантаження

4.1 Індикатори

Індикатор	Опис
	Програма Intensive
AUTO	Програма Auto
ECO (EN 50242)[1)]	Програма ECO
1h	Програма 1 Hour
40'	Програма Quick Plus
	Програма Delicate

1) Ця програма є тестовим циклом. Нижче наведено інформацію щодо порівнювального тесту відповідно до стандарту EN 50242.
- Місткість: 10 комплектів
- Положення верхнього кошика: верхні колеса на напрямних
- Доза ополіскувача: 6.
- Потужність на вході: 0,47 Вт. Потужність на виході: 0,38 Вт.

5. ПРОГРАМИ

5.1 Програми

Програма	Ступінь забруднення Тип завантаження	Фази циклу	Попереднє / основне миття з мийним засобом	Тривалість (хв.)	Електроенергія (кВт·год)	Вода (л)	Ополіскувач
Intensive	Високий ступінь забруднення (засохлий бруд) Дека, каструлі, посуд для запіканок	• Попереднє миття 50°C • Миття 65 °C • Ополіскування 65 °C • Сушіння	3 г / 22 г	135	1,3	17,0	ТАК
AUTO Auto	Середній ступінь забруднення Каструлі, тарілки, склянки, дека	• Попереднє миття 45 °C • Миття 45 °C - 55 °C • Ополіскування 62 °C • Сушіння	5 г / 27,5 г	120 ~ 180	0,77 ~ 1,12	8,0 ~ 14	ТАК
ECO ECO EN 50242	Середній ступінь забруднення Посуд і столові прибори	• Попереднє миття • Миття 50 °C • Ополіскування 65 °C • Сушіння	3 г / 22 г	190	0,85	9,0	ТАК

Програма	Ступінь забруднення Тип завантаження	Фази циклу	Попереднє / основне миття з мийним засобом	Тривалість (хв.)	Електроенергія (кВт·год)	Вода (л)	Ополіскувач
Delicate	Низький ступінь забруднення Столовий посуд и склянки	• Попереднє миття • Миття 40 °C • Полоскання 60 °C • Сушіння	25 г	110	0,7	14,0	ТАК
1 Hour	Низький ступінь забруднення Чашка для кави, склянки	• Попереднє миття 50 °C • Миття 60 °C • Ополіскування 55 °C • Сушіння	3 г / 22 г	60	0,85	9,5	ТАК
Quick Plus	Низький ступінь забруднення Все	• Миття 40 °C • Ополіскування 45 °C	20 г	40	0,45	10,0	

5.2 Встановлення і запуск програми

Запуск програми

1. Наповніть контейнер миючим засобом.
2. Відкрийте водопровідний кран.
3. Під’єднайте прилад до електромережі.
4. Закрийте дверцята.
5. Натисніть кнопку «Вкл/вимк».

Прилад вмикається.

6. Виберіть необхідну програму. Для цього натисніть кнопку «Програми».

Засвітиться відповідний індикатор програми.

7. Щоб розпочати миття, натисніть кнопку «Пуск/пауза».

Запуск програми з відкладеним запуском

1. Заповніть відділення для миючого засобу.
2. Відкрийте водопровідний кран.

3. Підключіть прилад до електромережі.
4. Зачиніть дверцята.
5. Натисніть кнопку увімкнення/вимкнення.

Прилад вмикається.

6. Виберіть необхідну програму. Для цього натисніть кнопку «Програми».

Засвітиться відповідний індикатор програми.

7. Натисніть кнопку «Відкладений запуск» для того, щоб відкласти запуск програми на період до 24 годин.

Засвітиться індикатор попереднього миття.

8. Щоб розпочати миття, натисніть кнопку «Пуск/пауза».

Після закінчення зворотного відліку автоматично запускається програма.

Скасування відкладеного запуску

1. Натисніть кнопку «Пуск/пауза» для того, щоб скасувати відкладений запуск.
2. Натисніть кнопку «Відкладений запуск». На індикаторі попереднього миття відображається 00.
   Натисніть кнопку «Пуск/пауза», щоб підтвердити. Функцію вимкнено.

Переривання програми

1. Натисніть кнопку «Пуск/пауза».

Прилад переходить до режиму очікування.
Розмістіть посуд і закрийте дверцята.

2. Знову натисніть кнопку «Пуск/пауза».

Пристрій продовжує роботу.

Скасування програми

1. Натисніть кнопку «Пуск/пауза» для того, щоб скасувати запуск програми.
2. Натисніть і утримуйте протягом 3 секунд кнопку «Програма».

Перш ніж нова програма запуститься, переконайтеся в тому, що в дозаторі є миючий засіб.

Завершення програми

Після завершення програми протягом близько 8 секунд лунатиме переривчастий звуковий сигнал.

1. Вимкніть прилад, натиснувши кнопку «Вкл/вимк».
2. Закрийте водопровідний кран.

- Дайте посуду охолонути, перш ніж виймати його з приладу. Гарячий посуд можна легко пошкодити.
- На стінках і дверцятах приладу може бути вода. Нержавіюча сталь холоне швидше, ніж посуд.

Програма «Половинне завантаження»

Закрийте дверцята та натисніть кнопку «Половинне завантаження», щоб активувати програму. Для блокування під час програми одночасно натисніть і утримуйте кнопки «Половинне завантаження» та «Захист від доступу дітей».

Щоб скасувати виконання програми, натисніть кнопку «Половинне завантаження» ще раз.

Переконайтеся в тому, що завантажено не більше 6 комплектів посуду. Програма функціонує з Intensive, ECO, 1 Hour, Delicate.

6. ЩОДЕННЕ КОРИСТУВАННЯ

6.1 Використання приладу

1. Заповніть контейнер для солі сіллю, призначеною для посудомийних машин.
2. Залийте ополіскувач у дозатор.
3. Завантажте посуд у кошик.
4. Відкрийте водопровідний кран.
5. Виберіть програму, що відповідає типу посуду і ступеню його забруднення.
6. Додайте миючий засіб.
7. Запустіть програму.

6.2 Використання солі для посудомийних машин

У жорсткій воді міститься велика кількість мінералів, що можуть зашкодити приладу і спричинити негативний результат миття. Пом’якшувач води нейтралізує ці мінерали.

Щоб дізнатися про ступінь жорсткості води у вашому районі, зверніться в місцеві органи водопостачання.

ОБЕРЕЖНО!
Використовуйте тільки спеціальну сіль для посудомийних машин. Інші види солі можуть пошкодити прилад.

Додавання солі в контейнер для солі

1. Поверніть кришечку контейнера для солі проти годинникової стрілки та зніміть її.
2. Налийте 1 літр води в контейнер для солі (лише в перший раз).
3. Користуючись лійкою, заповніть контейнер сіллю для посудомийної машини.

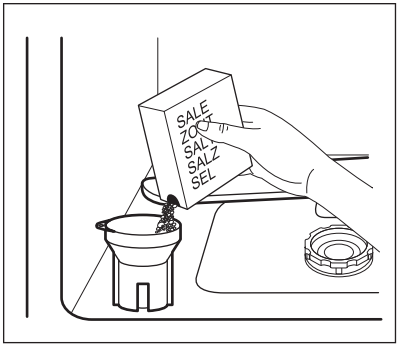

4. Приберіть сіль із поверхні біля отвору контейнера для солі.
5. Закрийте контейнер для солі, повернувши кришечку за годинниковою стрілкою.

Вода й сіль можуть перелитися з контейнера для солі під час наповнення, що може призвести до корозії. Для того щоб запобігти корозії, запускайте програму одразу після наповнення контейнера для солі.

Наповніть контейнер для солі повторно, коли на дисплеї засвітиться індикатор солі.

Пом’якшувач води

Пом’якшувач води видаляє з води мінеральні речовини, які погіршують якість миття та скорочують термін експлуатації приладу.

Чим вище вміст цих мінеральних речовин, тим жорсткіше вода. Жорсткість води вимірюється шкалою еквівалентів.

Пом’якшувач води необхідно відрегулювати відповідно до рівня жорсткості води у вашому регіоні. Щоб дізнатися про рівень жорсткості води у своєму регіоні, зверніться до місцевого органу водопостачання. Важливо налаштувати відповідний рівень

пом’якшувача води, щоб забезпечити якісне миття.

Щоб змінити налаштування пом’якшувача води, виконайте вказані нижче дії.

1. Активуйте прилад із зачиненими дверцятами.
2. Зачекайте 60 секунд.
3. Натисніть і утримуйте кнопку «Пуск/пауза» не менше 5 секунд. Відображається поточний рівень пом’якшувача води.
4. Натисніть кнопку «Пуск/пауза», щоб установити необхідний рівень пом’якшувача води
5. Для того щоб підтвердити вибір, натисніть кнопку «Вкл/вимк» або не змінюйте налаштування протягом 5 секунд.

Жорсткість води

Жорсткість води				Рівень пом’якшувача води	Споживання солі (г/цикл)
Німецькі градуси (°dH)	Французькі градуси (°fH)	Англійські градуси (°Clark)	Міжнародна одиниця (ммоль/л)		
0–5	0–9	0–6	0–0,94	H1	0
6–11	10–20	7–14	1,0–2,0	H2	9
12–17	21–30	15–21	2,1–3,0	H3	12
18–22	31–40	22–28	3,1–4,0	H4 1)	20
23–34	41–60	29–42	4,1–6,0	H5	30
35–55	61–98	43–69	6,1–9,8	H6	60

1) Заводське налаштування.

Якщо ви використовуєте стандартний миючний засіб, налаштуйте належний рівень жорсткості води для того, щоб підтримувати індикатор повторного наповнення сіллю активним.

6.3 Використання миючих засобів

ОБЕРЕЖНО!
Користуйтеся лише миючими засобами для посудомийних машин.

Для того щоб зменшити шкідливий вплив на довкілля, використовуйте мінімально необхідну кількість миючого засобу, вказану його виробником.

Наповнюйте дозатор миючого засобу повторно перед кожним циклом миття.

Заповнення дозатора миючного засобу

1. Натисніть кнопку розблокування для того, щоб відкрити кришку дозатора миючного засобу.

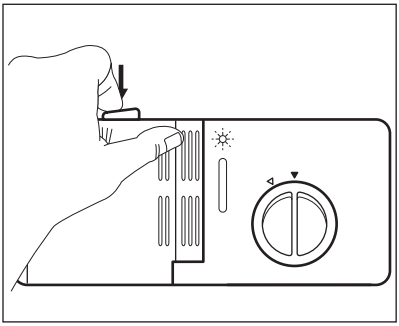

2. Додайте мийний засіб (близько 15 г) у відділення (**C**). Відділення розділено на 2 відсіки, (**D**) і (**E**), які призначені для різної кількості мийного засобу (15 і 25 г). Покладіть таблетований мийний засіб у відсік (**E**) відділення.

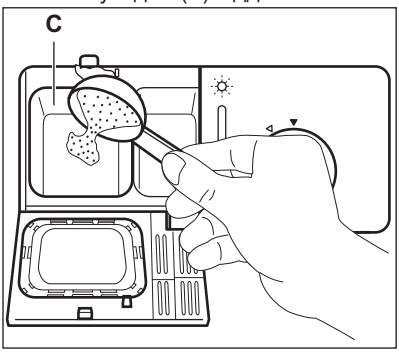

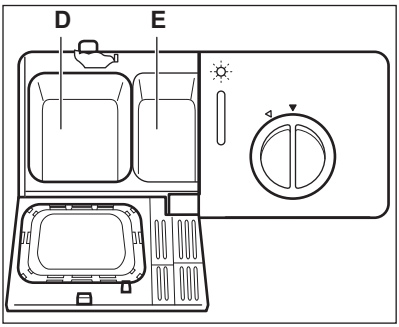

3. Закрийте дозатор миючого засобу. Натисніть на кришку для того, щоб вона зафіксувалася на місці.
4. Якщо програма передбачає фазу попереднього миття, помістіть невелику кількість мийного засобу (близько 3 г) на кришку дозатора миючого засобу.

Таблетований мийний засіб не повністю розчиняється під час виконання коротких програм, тому його рештки можуть залишатися на посуді після завершення цих програм.
Ми рекомендуємо застосовувати таблетований мийний засіб при використанні тривалих програм.

6.4 Окреме використання миючого засобу, солі й ополіскувача

1. Заповніть контейнер для солі і дозатор для ополіскувача.
2. Запустіть програму без посуду.
3. Після завершення програми встановіть положення дозатора ополіскувача.

6.5 Використання ополіскувача

ОБЕРЕЖНО!
Користуйтеся лише спеціальними ополіскувачами для посудомийних машин.

Завдяки ополіскувачу на посуді після висихання не залишаються смуги та плями.
Ополіскувач автоматично використовується під час останньої фази полоскання.

Наповнення дозатора ополіскувача

1. Поверніть кришку (**A**) проти годинникової стрілки й видаліть її.

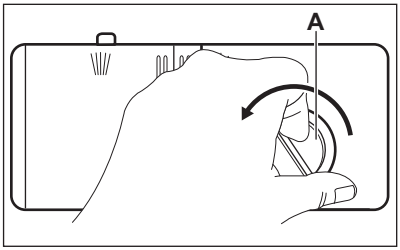

2. Залийте ополіскувач у дозатор ополіскувача (**B**). Позначка MAX вказує на максимальний рівень.

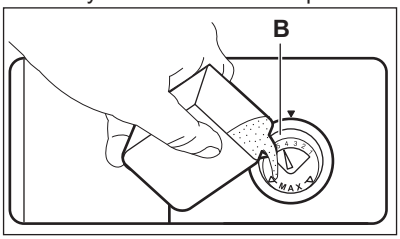

3. Якщо ополіскувач розлився, витріть його ганчіркою, що добре вбирає рідину. Це дозволить уникнути утворення надмірної піни під час виконання програми.
4. Установіть та поверніть кришку за годинниковою стрілкою до її фіксації. Переконайтеся в тому, що позначку на кришці вирівняно відносно позначки на дозаторі.

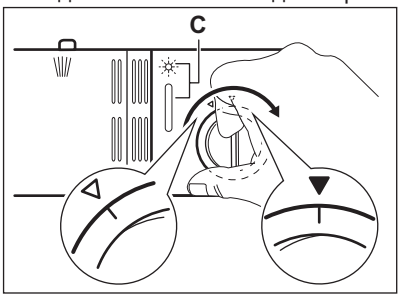

Наповніть дозатор ополіскувача повторно, коли на дисплеї засвітиться індикатор ополіскувача (**C**).

Регулювання дози ополіскувача

Заводське налаштування: положення 4.

Можна налаштувати дозу ополіскувача в межах від 1 (найменша доза) до 6 (найбільша доза).

Збільшити або зменшити дозу можна, повертаючи регулятор дозатора ополіскувача (**A**).

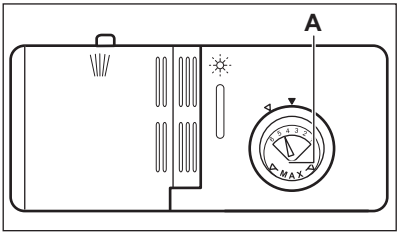

7. ПОРАДИ І РЕКОМЕНДАЦІЇ

7.1 Завантаження посуду в кошик

ОБЕРЕЖНО!
Перед запуском програми переконайтеся в тому, що розпилювач вільно обертається.

Нижній кошик

Розмістіть у нижньому кошику великі та найбільш забруднені предмети посуду.

Розмістіть посуд і кришки, що використовуються для подавання страв, у бокових частинах нижнього кошика.

Перед розміщенням кухонного посуду та великих предметів посуду складіть гострі виступи нижнього кошика.

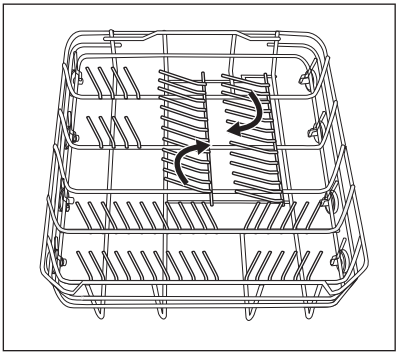

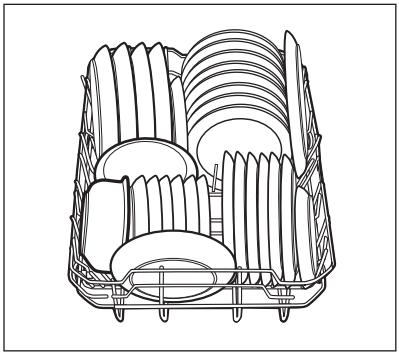

Верхній кошик

Розмістіть крихкі та легкі предмети посуду у верхньому кошику, наприклад склянки, чашки для кави та чаю, блюдця, тарілки, невеликі миски та неглибокі дека.

Висоту верхнього кошика можна регулювати. Для цього необхідно розмістити колеса на різній висоті рейок.

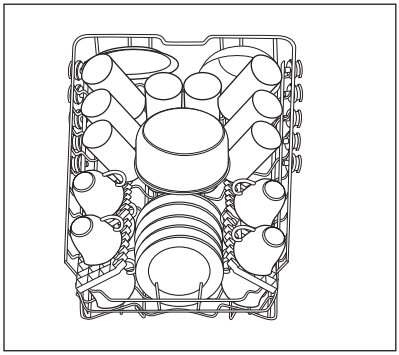

Кошик для столових приборів

Розмістіть столовий посуд на відповідній підставці. Щоб уникнути злипання ложок, ставте їх між іншими столовими приборами.

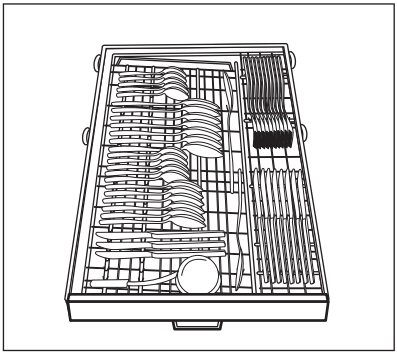

склянки та дека), ставте отвором донизу.
- Нахиляйте контейнери та миски так, щоб вода стікала з них.
- Переконайтеся в тому, що столові прибори та посуд не злипаються.
- Переконайтеся в тому, що склянки не торкаються одна одної.
- Маленькі предмети посуду кладіть у кошик для столових приборів.
- Для того щоб уникнути злипання ложок, ставте їх між іншими столовими приборами.
- Коли ви складаєте предмети посуду в кошик, переконайтеся в тому, що вода буде омивати всі поверхні.
- Переконайтеся в тому, що легкі предмети посуду не будуть рухатися.
- Краплі води можуть збиратися на пластмасових предметах посуду та на деках із антипригарним покриттям.
- Розміщення ножів із довгими лезами у вертикальному положенні є потенційно небезпечним.

7.2 Поради та рекомендації

- Забороняється класти у прилад речі, що вбирають вологу (губки, ганчірки).
- Видаляйте залишки їжі із предметів посуду.
- Розм'якшуйте залишки пригорілої їжі на предметах посуду.
- Предмети посуду, що мають заглиблення (наприклад, чашки,

8. ДОГЛЯД ТА ЧИСТКА

8.1 Технічне обслуговування

ПОПЕРЕДЖЕННЯ!
Перш ніж виконувати технічне обслуговування, вимкніть прилад і вийміть вилку з розетки.

ОБЕРЕЖНО!
Не користуйтеся приладом без фільтрів.
Переконайтеся в тому, що фільтри встановлено правильно. Неправильне встановлення фільтрів призведе до незадовільних результатів миття та пошкодження приладу.

Забруднені фільтри та забитий розпилювач понижують результати миття. Регулярно перевіряйте та очищуйте фільтри в разі необхідності.

8.2 Видалення та очищення фільтрів

Фільтр складається із трьох частин.
A. Фільтр грубого очищення
B. Основний фільтр
C. Фільтр тонкого очищення

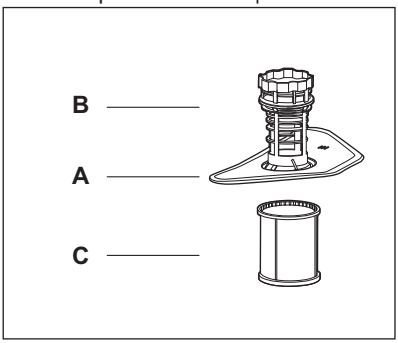

1. Щоб зняти фільтр грубого очищення (**A**), поверніть основний фільтр (**B**) проти годинникової

стрілки та підніміть його, щоб вийняти блок фільтра.
2. Витягніть його з основного фільтра (**B**).
3. Ретельно промийте фільтри водою із застосуванням щітки.
4. Розмістіть блок фільтра в баку з фільтром тонкого очищення (**C**).
5. Поверніть основний фільтр (**B**) за годинниковою стрілкою до фіксації.

8.3 Чищення розпилювача

Не знімайте розпилювач. Якщо отвори розпилювача забилися, видаліть рештки бруду за допомогою загостреного предмета.

8.4 Очищення зовнішніх поверхонь

Почистіть зовнішні поверхні приладу і панель керування за допомогою вологої м'якої тканини.

Використовуйте тільки нейтральні миючі засоби.

Не використовуйте абразивні речовини, абразивні мочалки або розчинники (такі, як ацетон).

8.5 Захист від утворення інею

Забезпечте захист приладу від утворення інею, наприклад узимку. Після кожного циклу:

1. Відключіть прилад від джерела живлення.
2. Перекрийте подачу води та від'єднайте впускний шланг від водопровідного клапана.
3. Злийте воду із впускного шланга та водопровідного клапана.
4. Під'єднайте впускний шланг до водопровідного клапана.
5. Зніміть фільтр із нижньої частини бака та зберіть воду з відстійника за допомогою губки.

9. УСУНЕННЯ ПРОБЛЕМ

ПОПЕРЕДЖЕННЯ!
Див. розділи з інформацією щодо техніки безпеки.

9.1 Дії в разі виникнення проблем.

Якщо пристрій не запускається або зупиняється під час роботи, перш ніж звернутися до авторизованого сервісного центру, перевірте, чи можна усунути проблему самостійно за допомогою інформації, наведеної в таблиці.

У разі виникнення деяких проблем індикатори програм періодично блимають, що вказує на несправність.

Проблема й код помилки	Можливе вирішення
Пристрій не заповнюється водою. • Індикатор програми «Rinse & Hold» блимає з високою частотою. • Протягом приблизно 30 секунд лунає переривчастий звуковий сигнал.	• Переконайтеся в тому, що водопровідний кран відкрито. • Переконайтеся в тому, що тиск води не є занадто низьким. Щоб отримати цю інформацію, зверніться до місцевої водопровідної служби. • Переконайтеся в тому, що водопровідний кран не засмічено.

Проблема й код помилки	Можливе вирішення
Увімкнено пристрій, який запобігає переливанню води. • Індикатор програми «Delicate» блимає з високою частотою. • Протягом приблизно 30 секунд лунає переривчастий звуковий сигнал.	• Закрийте водопровідний кран і зверніться до авторизованого сервісного центру.
Не вдається активувати пристрій.	• Переконайтеся в тому, що вилку під'єднано до розетки. • Переконайтеся в тому, щоб усі запобіжники на електричному щитку були справні.
Програма не запускається.	• Переконайтеся в тому, що дверцята пристрою зачинено. • Натисніть кнопку запуску. • Якщо налаштовано відкладений запуск, скасуйте його або зачекайте завершення зворотного відліку.
Пристрій не зливає воду.	• Переконайтеся в тому, щоб зливний шланг було правильно під'єднано. • Переконайтеся в тому, що фільтри у пристрої чисті. • Переконайтеся в тому, що вода правильно зливається з кухонної раковини.

Після перевірки пристрою знову налаштуйте й запустіть програму. Якщо проблема виникає знову, зверніться до авторизованого сервісного центру.

Якщо з'являються коди помилок, не описані в таблиці, зверніться до авторизованого сервісного центру.

Інформація для сервісного центру вказана в табличці з технічними даними. Запишіть ці дані.

- Модель .....
- Серійний номер (SN) .....

9.2 Результати миття та сушіння незадовільні

Проблема	Можлива причина	Можливе вирішення
Посуд не чистий.	Обрана програма не відповідає типу посуду та/або ступеню забруднення.	Оберіть програму, що відповідає типу посуду та/або ступеню забруднення.
	Посуд у кошику розташований неправильно, вода не омиває усі поверхні.	Правильно завантажте посуд у кошик.
	Розпилювач не може вільно обертатися через неправильне розташування посуду.	Перед запуском програми переконайтеся, що розпилювач може вільно обертатися.
	Забилися фільтри.	Подбайте про те, щоб фільтри були чисті.
	Неправильно складено чи встановлено фільтри.	Подбайте про те, щоб фільтри були правильно зібрані та встановлені.
	Кількості миючого засобу було недостатньо, або миючий засіб не використовувався.	Переконайтеся, що використовується належна кількість миючого засобу.
Частки нальоту на посуді.	Контейнер для солі порожній.	Заповніть контейнер для солі відповідною сіллю, призначеною для посудомийних машин.
	Кришка контейнера для солі закрита неналежним чином.	Правильно закрийте контейнер для солі.
На склянках і посуді залишаються білі сліди.	Рівень пом’якшення води занадто високий.	Установіть налаштування пом’якшувача води на нижчий рівень.
На склянках і посуді залишається сліди блакитного кольору.	Завелика доза ополіскувача.	Встановіть нижчий рівень дозатора ополіскувача.
	Проблема може бути спричинена миючим засобом.	Спробуйте використати миючий засіб іншої марки.
Посуд вологий і тьмяний.	Вибрано програму без фази сушіння.	Оберіть програму з фазою сушіння.
	Дозатор ополіскувача порожній.	Залийте ополіскувач у дозатор.

9.3 Коди помилок

Код	Значення	Можлива причина
E1	Вода не поступає протягом більш тривалого часу	Кран перекрито, подачу води зменшено або тиск води є занадто низьким
E4	Переповнення	Занадто великий об’єм впуску води або протікання в компоненті посудомийної машини

10. ВСТАНОВЛЕННЯ

10.1 Монтаж

Задня стінка пристрою повинна бути розташована впритул до стіни позаду пристрою. Ліві та праві стінки пристрою мають бути розташовані вздовж прилеглих шаф або стін.

1. Установіть пристрій у необхідному місці.
2. Відкоригуйте висоту посудомийної машини з регульованими ніжками.
3. Вирівняйте пристрій.

10.2 Під’єднання до електромережі

ПОПЕРЕДЖЕННЯ!
Не використовуйте з цим приладом подовжувач або штепсельний адаптер.

ПОПЕРЕДЖЕННЯ!
Не перерізайте та не знімайте компонент заземлення.

ПОПЕРЕДЖЕННЯ!
Під’єднайте прилад до електромережі за допомогою шнура живлення.

Значення номінальної напруги зазначено на табличці з технічними даними.

10.3 Приєднання зливного шланга

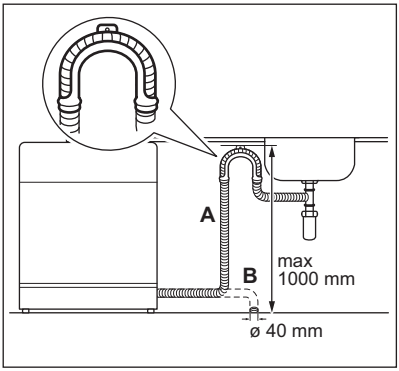

Виберіть один із двох можливих варіантів установки: **A** або **B**.

- Приєднайте зливний шланг до зливної труби з діаметром не менше 40 мм.
- Помістіть зливний шланг у раковину, закріпивши його спеціальним пластиковим кріпленням.

Щоб уникнути проблем під час фаз сушіння, зливний шланг має бути розташований на відстані менше 1000 мм від днища пристрою.

Під час зливання води із пристрою вийміть пробку з раковини, щоб уникнути повторного наливання води до пристрою.

Довжина подовжувача зливного шланга не повинна перевищувати 2 м.

Внутрішній діаметр має бути не менше діаметра зливного шланга.

У разі приєднання зливного шланга до сифона під раковиною зніміть пластикову мембрану (**A**). Якщо ви не знімете мембрану, залишки їжі можуть заблокувати кінець зливного шланга.

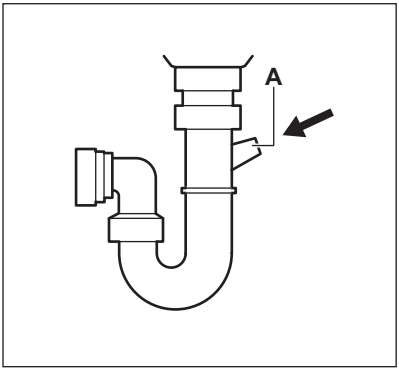

10.4 Остаточна перевірка

Перед запуском посудомийної машини слід упевнитись у нижченаведеному.

- Прилад вирівняно та належним чином закріплено.
- Впускний клапан відкрито.
- З'єднання впускного шланга щільно затягнуто. Вони не протікають.
- Проводи щільно приєднано.
- Живлення ввімкнено.
- Впускний та зливний шланги не перекручено.
- Всі елементи упаковки та друковані матеріали слід вийняти з посудомийної машини.

11. ТЕХНІЧНА ІНФОРМАЦІЯ

11.1 Таблиця з технічними даними

Висота	845 мм
Ширина	448 мм
Глибина	600 мм
Глибина, якщо дверцята повністю відчинено	1175 мм
Установлене навантаження з урахуванням напруги	Див. паспортну табличку
Тиск води	від 0,04 до 1,0 МПа
Електроживлення	Див. паспортну табличку
Ємність	10 комплектів посуду
Тип і опис	WQP8-7202
Клас енергоефективності 1)	A
Річне споживання електроенергії 2)	237 кВт·год
Споживання електроенергії під час виконання стандартного циклу очищення	0,85 кВт·год
Споживання електроенергії в режимі «Вимкнено»	0,38 Вт

Споживання електроенергії в режимі «Залишити ввімкненим»	0,47 Вт
Річне споживання води 3)	2520 л
Клас енергоефективності сушіння 4)	A
Стандартний цикл очищення 5)	ЕКО 50°C
Тривалість виконання програми для стандартного циклу очищення	190 хв.
Рівень шуму	46 дБ (A) відносно 1 пВт
Монтаж	Автономний
Можливість убудовування	Так
Споживання електроенергії	1930 Вт
Номінальна напруга й частота	230 В змінного струму/50 Гц
Тиск води (тиск потоку)	Від 0,4 до 10,0 бар = від 0,04 до 1,0 МПа

1) Від A+++ (найвища ефективність) до D (найнижча ефективність)

2) Щорічне споживання електроенергії складає 237 кВт·год у розрахунку на 280 стандартних циклів очищення за умови використання холодної води й режимів миття зі зниженим енергоспоживанням. Фактичне споживання електроенергії буде залежати від характеру використання пристрою.

3) Щорічне споживання води складає 2520 літрів у розрахунку на 280 стандартних циклів очищення. Фактичне споживання води буде залежати від характеру використання пристрою.

4) Від A (найвища ефективність) до G (найнижча ефективність).

5) Ця програма підходить для очищення посуду із середнім рівнем забруднення, а також є найбільш ефективною програмою з точки зору сумарного споживання електроенергії та води під час миття посуду зазначеного типу.

12. ОХОРОНА ДОВКІЛЛЯ

Здавайте на повторну переробку матеріали, позначені відповідним символом ♲. Викидайте упаковку у відповідні контейнери для вторинної сировини. Допоможіть захистити навколишнє середовище та здоров’я інших людей і забезпечити вторинну переробку електричних і електронних приладів. Не викидайте прилади, позначені відповідним символом ☒, разом з іншим домашнім сміттям. Поверніть продукт до заводу із вторинної переробки у вашій місцевості або зверніться до місцевих муніципальних органів влади.

www.electrolux.com/shop

100001031-A-042016

EAC CE